旭区招待杯U-9　予選ブロック要項（A・Bブロック）

【　期　日　】2017年1月22日（日）

【　場　所　】神明台MAINグランドーA面

【遵守事項】①駐車は各チーム4台まで

②来場は8:30以降（厳守）

③路上駐停車、路上での乗り降り禁止。乗り降りは必ず会場内にて行なってください。

【　確　認　】各ブロック予選1位は1月28日（土）決勝Tへ。2位、3位は下記対戦表に従って
トーナメント戦を実施。勝ちチームは1月28日（土）決勝Tへ。

予選リーグ《A》

NO	チーム名	二俣川SC	桜丘SC	瀬谷FC	勝	負	分	勝点	得点	失点	得失差	順位
1	二俣川SC	☆☆	○ 1 － 0	● 1 － 5	1	1	0	3	2	5	-3	2
2	桜丘SC	● 0 － 1	☆☆	● 0 － 6	0	2	0	0	0	7	-7	3
3	瀬谷FC	○ 5 － 1	○ 6 － 0	☆☆ －	2	0	0	6	11	1	10	1

予選リーグ《B》

NO	チーム名	白根SC	南ヶ丘少年少女SC	横浜SCつばさ	勝	負	分	勝点	得点	失点	得失差	順位
1	白根SC	☆☆	○ 4 － 0	△ 1 － 1	1	0	1	4	5	1	4	2
2	南ヶ丘少年少女SC	● 0 － 4	☆☆	0 － 13	0	2	0	0	0	17	−17	3
3	横浜SCつばさ	△ 1 － 1	○ 13 － 0	☆☆ －	1	0	1	4	14	1	13	1

予選A・Bブロック 神明台MAIN-A面　　ピッチサイズ40×60　　15-5-15

No	キックオフ	ブロック	対戦チーム				主審	副審	副審
1	9:00	A	二俣川SC	1	－	0	桜丘SC	白根SC	南ヶ丘少年少女SC	南ヶ丘少年少女SC
2	9:40	B	白根SC	4	－	0	南ヶ丘少年少女SC	桜丘SC	瀬谷FC	瀬谷FC
3	10:20	A	桜丘SC	0	－	6	瀬谷FC	南ヶ丘少年少女SC	横浜SCつばさ	横浜SCつばさ
4	11:00	B	南ヶ丘少年少女SC	0	－	13	横浜SCつばさ	二俣川SC	桜丘SC	桜丘SC
5	11:40	A	瀬谷FC	5	－	1	二俣川SC	横浜SCつばさ	白根SC	白根SC
6	12:20	B	横浜SCつばさ	1	－	1	白根SC	瀬谷FC	二俣川SC	二俣川SC

2位・3位トーナメント　　15-5-15

No	キックオフ	トーナメント	対戦チーム				主審	副審	副審
7	13:30	①	二俣川SC	0(2)	－	0(0)	南ヶ丘少年少女SC	B-2位	A-3位	A-3位
8	14:10	②	桜丘SC	0	－	8	白根SC	A-2位	B-3位	B-3位

旭区招待杯U-9　予選ブロック要項（C・Dブロック）

【　期　日　】2017年1月22日（日）

【　場　所　】神明台MAINグランドーB面

【遵守事項】①駐車は各チーム4台まで

②来場は8:30以降（厳守）

③路上駐停車、路上での乗り降り禁止。乗り降りは必ず会場内にて行なってください。

【　確　認　】各ブロック予選1位は1月28日（土）決勝Tへ。2位、3位は下記対戦表に従って
トーナメント戦を実施。勝ちチームは1月28日（土）決勝Tへ。

予選リーグ《C》

NO	チーム名	FC希望ヶ丘L	夏山SC	FC緑	勝	負	分	勝点	得点	失点	得失差	順位
1	FC希望ヶ丘L	☆☆	○ 3 － 0	○ 1 － 0	2	0	0	6	4	0	4	1
2	夏山SC	● 0 － 3	☆☆	● 0 － 4	0	2	0	0	0	7	-7	3
3	FC緑	● 0 － 1	○ 9 － 0	☆☆ －	1	1	0	3	9	1	8	2

予選リーグ《D》

NO	チーム名	さちが丘FC	相武台FCニューグリン	北方SC	勝	負	分	勝点	得点	失点	得失差	順位
1	さちが丘FC	☆☆	○ 2 － 0	● 0 － 1	1	1	0	3	2	1	1	2
2	相武台FCニューグリン	● 0 － 2	☆☆	● 0 － 2	0	2	0	0	0	4	-4	3
3	北方SC	○ 1 － 0	○ 2 － 0	☆☆ －	2	0	0	6	3	0	3	1

予選C・Dブロック　神明台MAIN-B面　　ピッチサイズ40×60　　15-5-15

No	キックオフ	ブロック	対戦チーム				主審	副審	副審
1	9:00	C	FC希望ヶ丘L	3	－	0	夏山SC	さちが丘FC	相武台FCニューグリン
2	9:40	D	さちが丘FC	2	－	0	相武台FCニューグリン	夏山SC	FC緑
3	10:20	C	夏山SC	0	－	9	FC緑	相武台FCニューグリン	北方SC
4	11:00	D	相武台FCニューグリン	0	－	2	北方SC	FC希望ヶ丘L	夏山SC
5	11:40	C	FC緑	0	－	1	FC希望ヶ丘L	北方SC	さちが丘FC
6	12:20	D	北方SC	1	－	0	さちが丘FC	FC緑	FC希望ヶ丘L

2位・3位トーナメント　　15-5-15

No	キックオフ	トーナメント	対戦チーム				主審	副審	副審
7	13:30	③	FC緑	6	－	0	相武台FCニューグリン	D-2位	C-3位	C-3位
8	14:10	④	夏山SC	1（6）	－	1（5）	さちが丘FC	C-2位	D-3位	D-3位

旭区招待杯U-9　決勝トーナメント要項

【　期　日　】2017年1月28日(土)

【　場　所　】柏町グランド

【遵守事項】①駐車は各チーム3台まで

②来場は8:00以降(厳守)。

③会場周辺道路での駐停車及び乗降禁止

④会場隣の公園の使用は禁止。

【確認事項】①1月22日(日)の予選1位チーム及び2位・3位同士のトーナメント戦突破チームにて

下記トーナメント表、対戦表に則り行なう

②敗退したチームは、順次本部前にて表彰(優秀選手賞授与等)を行ない、解散と致します。

(但し、試合後に審判がありますのでご協力のほどお願い致します)

③ 三位以上のチームは全試合終了後、表彰式を行ないますのでご参加ください。

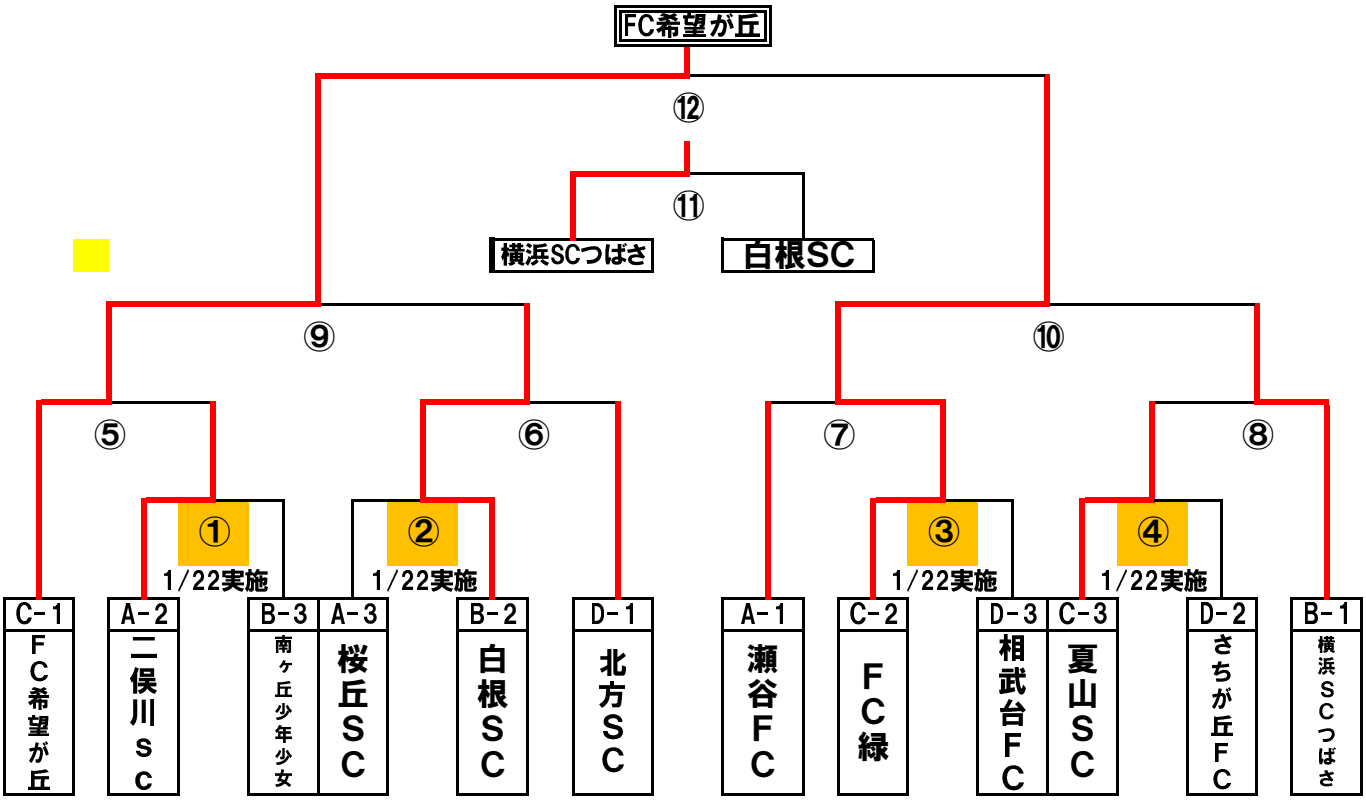

決勝トーナメント　柏町G　　ピッチサイズ40×60　　15-5-15

No	キックオフ	トーナメント	対戦チーム			主審	副審	副審
1	9:00	⑤	FC希望が丘	5 - 0	二俣川SC	白根	北方	瀬谷
2	9:40	⑥	北方SC	1 - 3	白根SC	希望が丘	二俣川	緑
3	10:20	⑦	瀬谷FC	0 - 3	FC緑	夏山	つばさ	⑥負
4	11:00	⑧	横浜SCつばさ	6 - 0	夏山SC	⑦勝	⑦負	⑦負
5	11:40	⑨(準決)	FC希望が丘	4 - 0	白根SC	⑧勝	⑧負	⑧負
6	12:20	⑩(準決)	横浜SCつばさ	(3)2 - 2(4)	FC緑	⑨勝	⑨負	⑨負
30分インターバル								
7	13:30	⑪(三決)	白根SC	0 - 4	横浜SCつばさ	⑨勝	⑩勝	⑩勝
8	14:10	⑫(決勝)	FC希望が丘	2 - 1	FC緑	⑪勝	⑪負	⑪負
9	14:50	表彰	優勝、準優勝、三位チーム、表彰式					